大会名 スマイルヘルス
日時　平成28年7月3日
場所　釧路市民テニスコート

B級　決勝トーナメント　※6ゲーム先取ノーアドバンテージ

1位決定戦

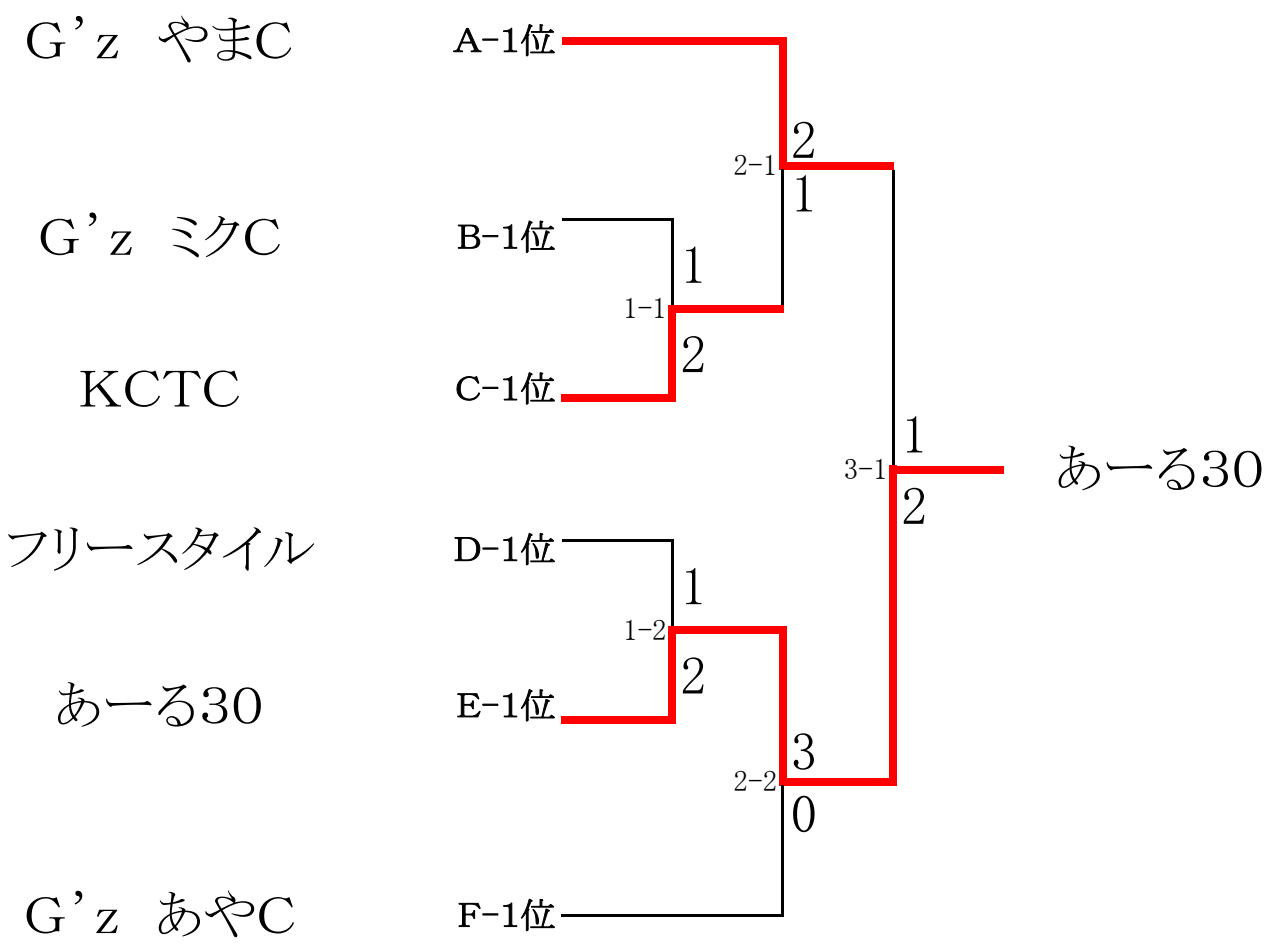

大会名 スマイルヘルス
日時　平成28年7月3日
場所　釧路市民テニスコート

B級　決勝トーナメント　※6ゲーム先取ノーアドバンテージ

7位決定戦

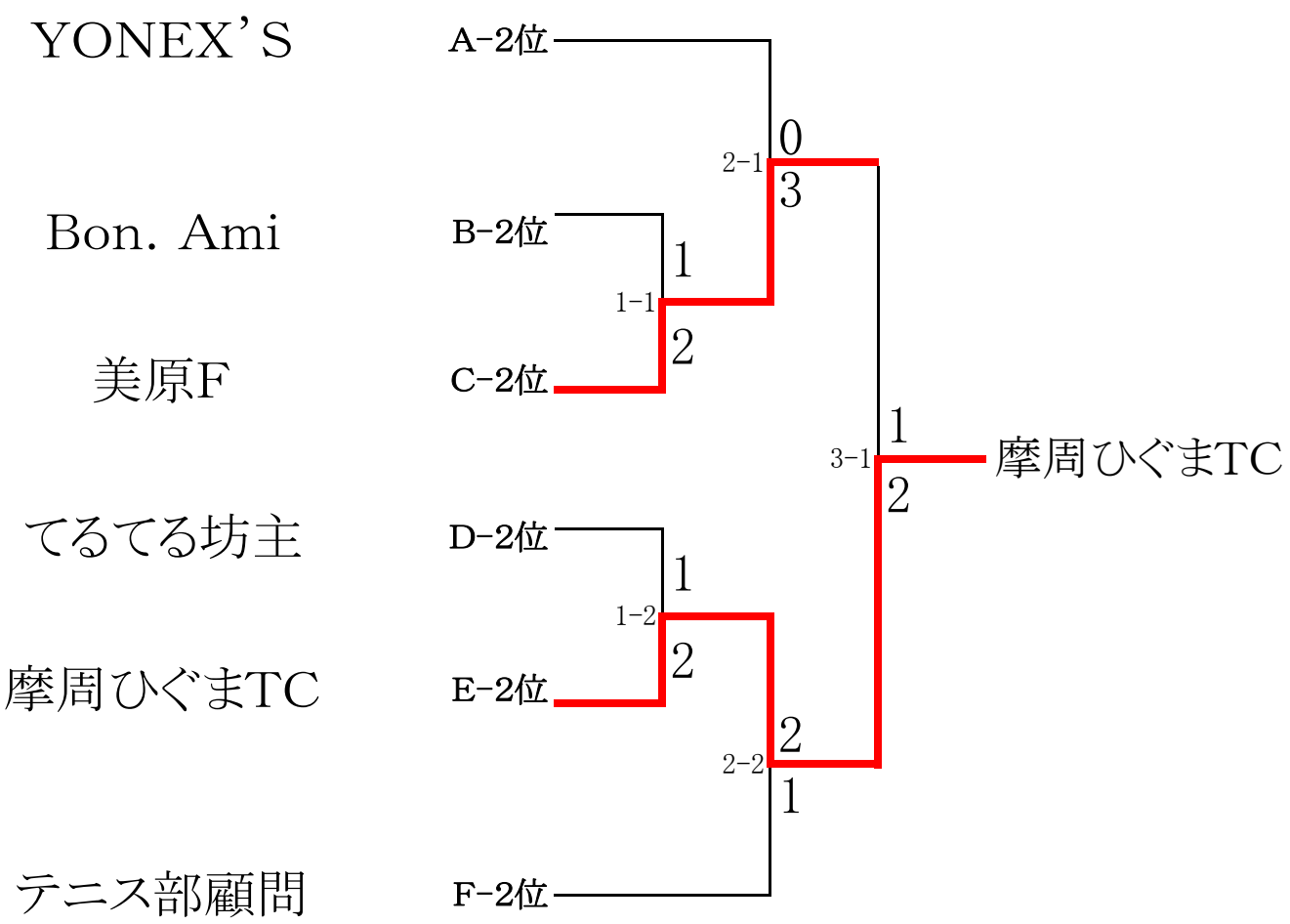

大会名 スマイルヘルス
日時　平成28年7月3日
場所　釧路市民テニスコート

B級　決勝トーナメント　※6ゲーム先取ノーアドバンテージ
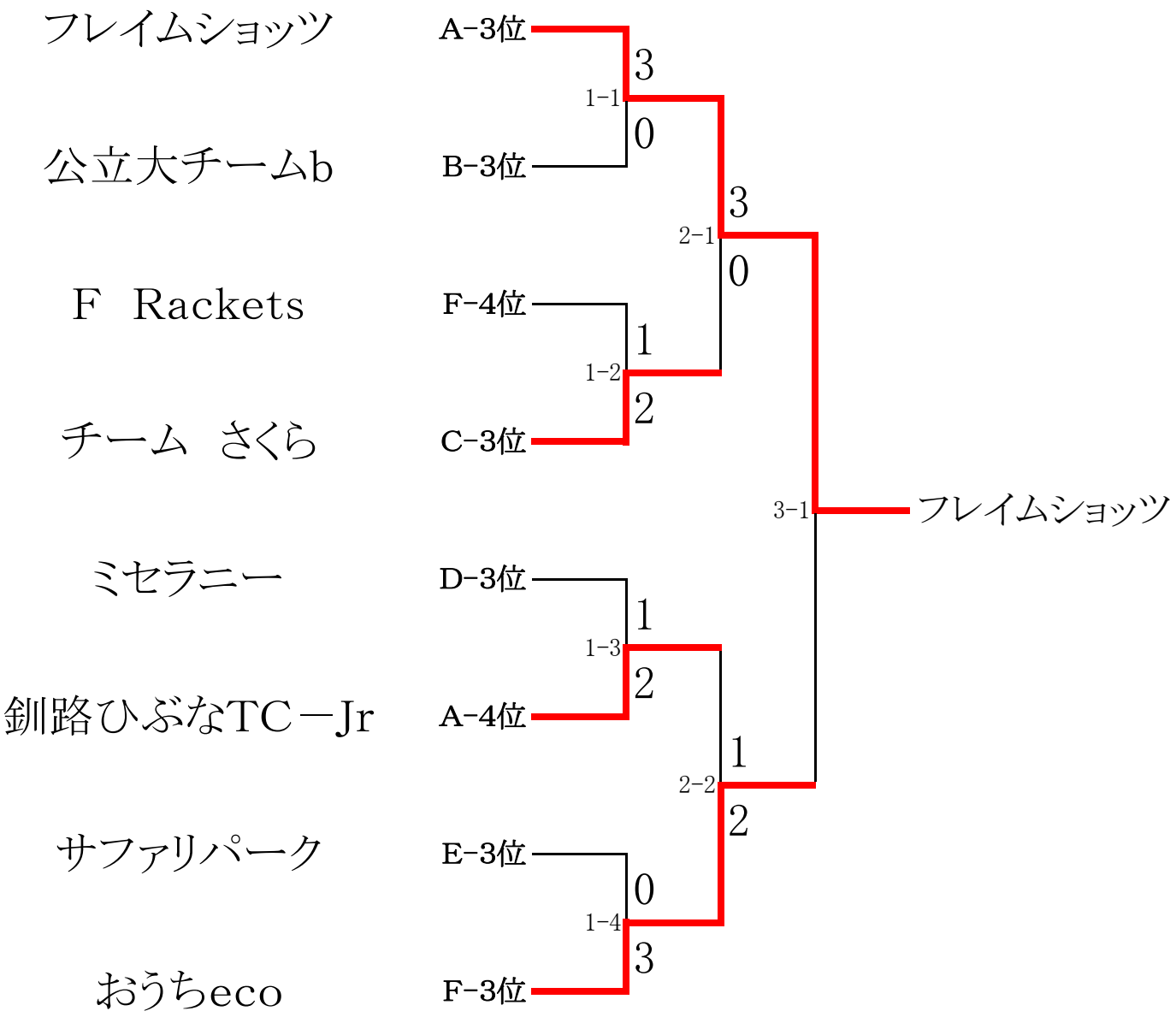
13位決定戦